PRICE LIST 2005/a	EUROARMS ITALIA S.r.l. www.euroarms.net	
STOCK No.	SPARE PARTS - Remington 1858 New Model	
RM 001	BARREL PROOF TESTED	canna testata al BNP
.RM 02	FRONT SIGHT STANDARD	mirino versione "Standard"
.RM 02B	FRONT SIGHT TARGET	mirino versione "Target"
.RM 03	LOADING LEVER RETAINER	gancio canna
.RM 04	LOADING LEVER LATCH	dente asta di caricamento
.RM 05	LOADING LEVER LATCH SPRING	molla dente asta di caricamento
.RM 06	LOADING LEVER LATCH PIN	spina dente asta di caricamento
.RM 07	LOADING LEVER	asta di caricamento
.RM 08	LOADING LEVER SCREW	vite asta di caricamento
.RM 09	LINK	piastrina asta di caricamento (maglietta)
.RM 10	LINK PIN	spina piastrina
.RM 11	PLUNGER	pistoncino asta di caricamento
.RM 12	PLUNGER PIN	spina pistoncino
.RM 13	FRAME	bascula
RM 014	CYLINDER WITH NIPPLE - PROOF TESTED	tamburo con luminelli testato al B.N.P.
.RM 15	CYLINDER PIN	perno centrale tamburo
.RM 16	NIPPLE	luminello
.RM 17	CYLINDER BOLT	leva fermo tamburo (nottolino)
.RM 18	CYLINDER BOLT SCREW	vite grilletto e nottolino
.RM 19	TRIGGER & BOLT SPRING	molla grilletto e nottolino
.RM 20	TRIGGER & BOLT SPRING SCREW	vite molla grilletto
.RM 21	TRIGGER GUARD	sottoguardia
.RM 22	TRIGGER	grilletto
.RM 23	TRIGGER GUARD SCREW	vite sottoguardia
.RM 24	RIGHT GRIP	guancia destra
.RM 25	RIGHT GRIP NUT	ghiera guancia destra - filettata
.RM 26	LEFT GRIP	guancia sinistra
.RM 27	LEFT GRIP NUT	ghiera guancia sinistra
.RM 28	GRIP SCREW	vite tenuta guance
.RM 29	GRIP PIN	spina tenuta guance
.RM 30	MAIN SPRING	molla cane
.RM 31	MAIN SPRING SCREW	vite molla cane
.RM 32	HAMMER	cane
.RM 33	HAMMER ROLLER	rondella cane
.RM 34	HAMMER ROLLER PIN	spina rondella cane
.RM 35	HAMMER SCREW	vite cane
.RM 36	HAND ASSEMBLY	elevatore o cricca assemblato
36a		mollettino elevatore
36b		elevatore
.RM 37	HAND PIVOT	vite cricca o elevatore
.RM 38	LOADING LEVER COMPLETE WITH PLUNGER	asta di caricamento completa

REMINGTON 1858
EXPLODED VIEW

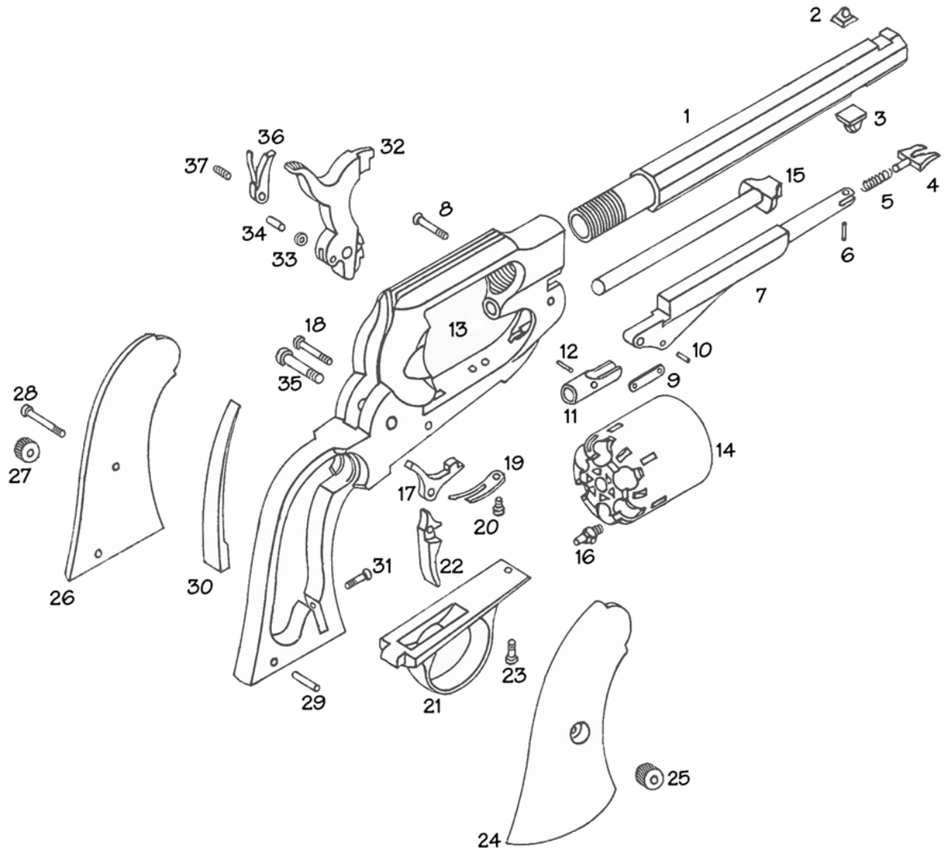

EUROARMS ITALIA S.r.l. - EUROARMS OF AMERICA Inc.
www.euroarms.net